Connettori coassiali

FEMMINA BNC 90° IN METALLO DA C.S. O DA PANNELLO

CON BNC-7044SZ 50RraDR13.1mZI

Codice Adimpex: **HS340015-R**

P/N: **7044SOZN00GD5 50R**

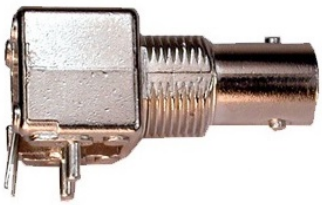

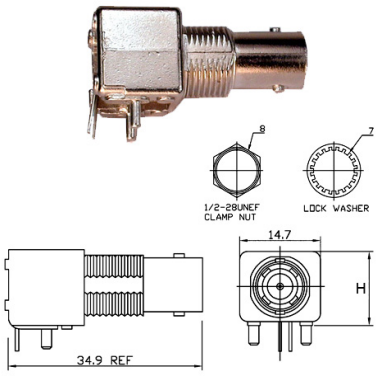

Caratteristiche Tecniche:

Impedenza (Ω):	50
Serie:	BNC
Tipologia:	Femmina
Montaggio:	PTH 90°
Materiale corpo/isolante:	Zinco/Delrin

Via Adriatica 17/C
60022 Castelfidardo (AN)
Tel. 071721091
Fax. 0717210922
Web: www.adimpex.it
Email: info@adimpex.it