Connettori coassiali

FEMMINA BNC DA PANNELLO CON 2 PORTE

CONNET BNC-7039/2 PORT ZINC/D

Codice Adimpex: **HS220902-R**

P/N: **2R21B2ZNABND5**

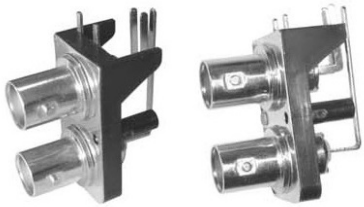

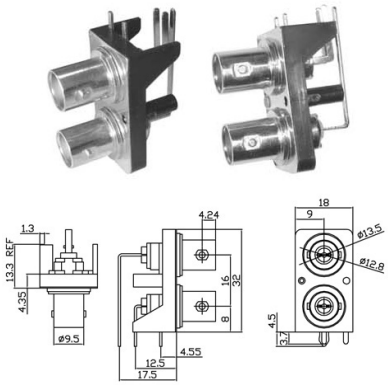

Caratteristiche Tecniche:

Impedenza (Ω):	50
Serie:	BNC
Tipologia:	Femmina
Montaggio:	PTH 90°
Materiale corpo/isolante:	Zinco/Delrin

Via Adriatica 17/C
60022 Castelfidardo (AN)
Tel. 071721091
Fax. 0717210922
Web: www.adimpex.it
Email: info@adimpex.it