Spine e prese DIN e MINI

PRESA MINI DIN 7P

PRESA DIN MINIATURA SCN570-S7

Codice Adimpex: **GPQ00507-R**

P/N: **SCN570S7NS0B000G**

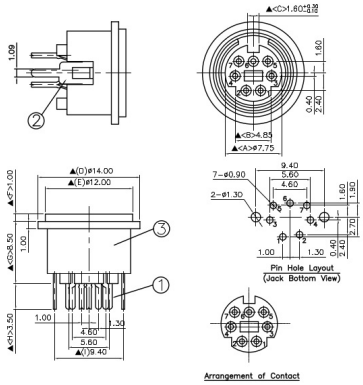

Caratteristiche Tecniche:

Pin totali:	7
Gamma:	MINI DIN
Tipologia:	Presa FM
Montaggio:	PTH Verticale

Via Adriatica 17/C
60022 Castelfidardo (AN)
Tel. 071721091
Fax. 0717210922
Web: www.adimpex.it
Email: info@adimpex.it