COMPONENTI ELETTRONICI

Via Adriatica 17/c 60022 Castelfidardo (AN)
tel.071721091 fax 0717210922
P.IVA 00207600420
email: info@adimpex.it

SPINE E PRESE RCA

Presa RCA

Codice Adimpex: **GP305523-R**

PRESA RCA cs bian.A-RC-601-WN

Serie:*SCP601*

p/n:*SCP601UNT3T0000G WH*

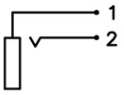

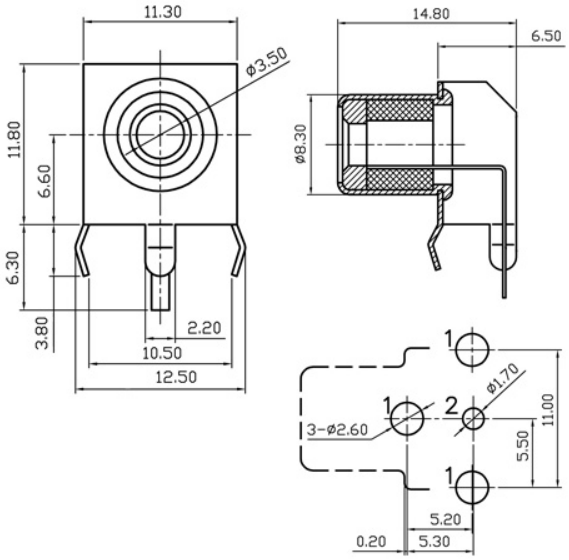

Codice Adimpex	Colore	Finitura
GP305520	Nero	Nichelata
GP305521	Giallo	Nichelata
GP305522	Rosso	Nichelata
GP305523	Bianco	Nichelata
GP305524	Nero	Dorata

CARATTERISTICHE

- Rigidità dielettrica: 500V AC 60Hz per 1 minuto
- Resistenza di isolamento: > 100MΩ a 500V DC
- Resistenza di contatto: 30mΩ max.
- Forza di inserzione: 3.0 Kg
- Forza di estrazione: 0.4 Kg
- Corpo: termostatico
- Terminali: ottone / lega di rame
- Colori isolante: nero, rosso, bianco, giallo, blu, grigio, verde, arancione, marrone

FEATURES

- *Withstanding voltage: 500V AC 60Hz for 1 minute*
- *Insultation resistance: >100MΩ at 500V DC*
- *Contact resistance: 30mΩ max.*
- *Insertion force: 3.0 Kg*
- *Extraction force: 0.4 Kg*
- *Housing: thermoplastic*
- *Terminal: brass/copper alloy*
- *Insulator colors: black, red, white, yellow, blue, gray, green, orange, brown*