Spine, prese e plug Jack

PRESA Ø2.5 MM BUSSOLA NON FILETTATA Ø4 MM

PRESA JKs2.5cs nf A-PJ-225R2/I

Codice Adimpex: **GP000204-R**

P/N: **SCJ225R2NIS0B00G**

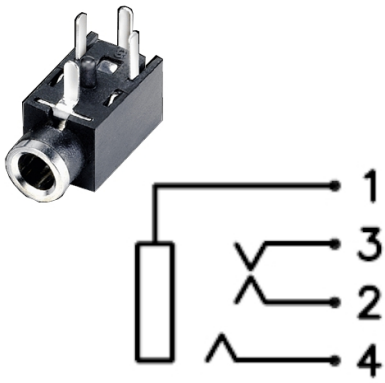

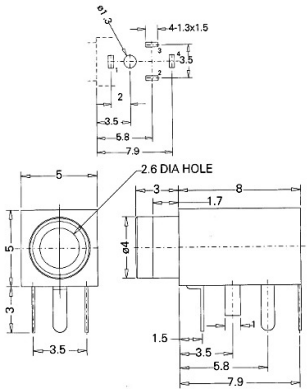

Caratteristiche Tecniche:

Gamma:	2.5mm
Tipologia:	Presa Jack
Montaggio:	PTH
Configurazione Jack:	Stereo

Via Adriatica 17/C
60022 Castelfidardo (AN)
Tel. 071721091
Fax. 0717210922
Web: www.adimpex.it
Email: info@adimpex.it