Connettori MIC

CONNETTORE MASCHIO DA PANNELLO Ø16 MM 7P

CONNET MS MIC 8041-2D7 07P

Codice Adimpex: **GLT10117-R**

P/N: **8041-2D7 MIC MALE 7P**

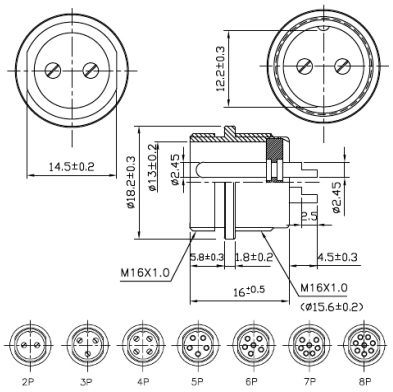

Caratteristiche Tecniche:

Pin totali:	7
Montaggio:	A pannello
Tipologia:	Maschio
Serie:	MIC Ø16

Via Adriatica 17/C
60022 Castelfidardo (AN)
Tel. 071721091
Fax. 0717210922
Web: www.adimpex.it
Email: info@adimpex.it