COMPONENTI ELETTRONICI

Via Adriatica 17/c 60022 Castelfidardo (AN)
tel.071721091 fax 0717210922
P.IVA 00207600420
email: info@adimpex.it

CONNETTORI AUDIO E DC CON CAVO

Plug femmina versione dritta

Codice Adimpex: **GK033400-R**

PFS22 5.5/2.5/9.5/W22/2m/SR

p/n:*KD-146 + S.R. KB-233*

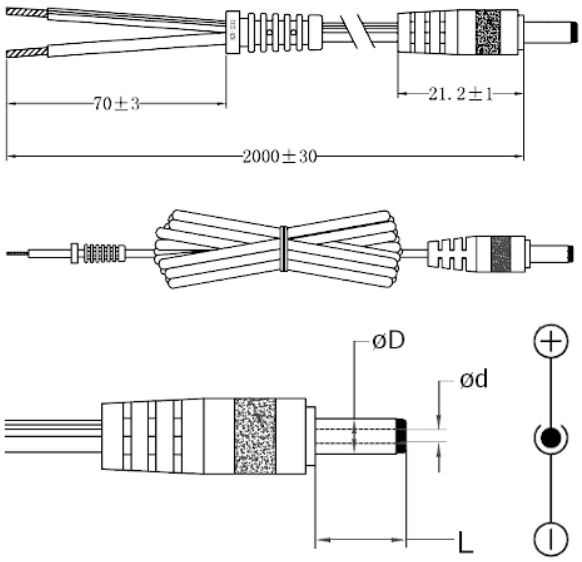

Codice Adimpex	D (mm)	d (mm)	L (mm)	Cavo
GK033100	ø 3.5	ø 1.35	9	AWG24 2m
GK033300	ø 5.5	ø 2.1	9.5	AWG22 2m
GK033310	ø 5.5	ø 2.1	11	AWG22 2m
GK033320	ø 5.5	ø 2.1	14	AWG22 2m
GK033400	ø 5.5	ø 2.5	9.5	AWG22 2m
GK033410	ø 5.5	ø 2.5	11	AWG22 2m
GK033420	ø 5.5	ø 2.5	14	AWG22 2m

CARATTERISTICHE

- Corpo e fermacavo: PVC (nero)
- Cavo: 2x24 AWG (600mA max.) 2x22 AWG (1A max.) 2x20 AWG (2A max.) su richiesta
- Lunghezza standard (con terminazione): 2m
- Terminazione: fermacavo, con conduttori sguainati e stagnati

FEATURES

- *Housing and strain relief: PVC (black)*
- *Wiring: 2x24 AWG (600mA max.) 2x22 AWG (1A max.) 2x20 AWG (2A max.) on demand*
- *Standard length (with termination): 2mt*
- *Wire end: strain relif, conductors stripped and pretinned*
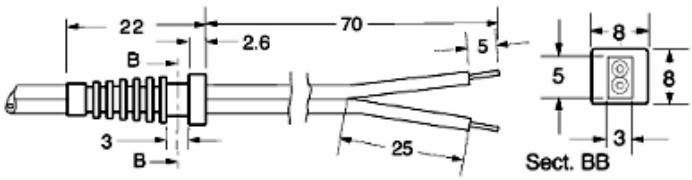
22 ÷ 24 AWG