ADIMPEX
COMPONENTI ELETTRONICI

Cordoni di alimentazione

SPINA UL-CSA CON CAVO TONDO

C.ULR-3w18SJT spA A122-N/250

Codice Adimpex: **GJ145025-R**

P/N: **KE-02 SJT-3 AWG18/3C 105C 2.5mt BLACK**

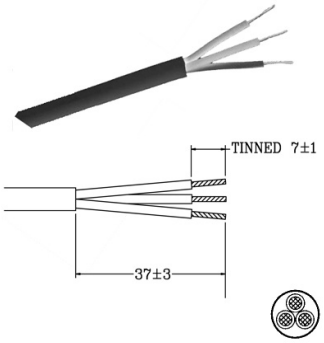

Caratteristiche Tecniche:

Lunghezza cavo (m):	2.5
Sezione cavo (mm²):	AWG 18 x 3
Colore:	Nero
LATO B:	Sguainato
Tipo cavo:	SJT-3 105°
LATO A:	Spina America tripolare

Via Adriatica 17/C
60022 Castelfidardo (AN)
Tel. 071721091
Fax. 0717210922
Web: www.adimpex.it
Email: info@adimpex.it