Spine e prese alimentazione AC

SPINA E PRESA IEC TRIPOLARE 4.8MM STANDARD

PRESA+SPI+PF JR3014-G11-15 **

Codice Adimpex: **GI006001-R**

P/N: **JR-3014G11-15**

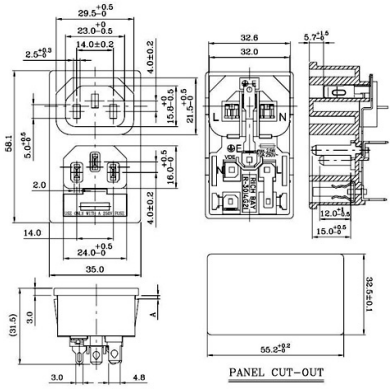

Caratteristiche Tecniche:

FASTON/Terminale:	4,8mm
Tipologia:	IEC tripolare
Montaggio:	Incasso (SNAP-IN)
Gamma:	Spine da pannello
Configurazione spine e prese:	Standard
Spessore pannello (mm):	Universale

Via Adriatica 17/C
60022 Castelfidardo (AN)
Tel. 071721091
Fax. 0717210922
Web: www.adimpex.it
Email: info@adimpex.it