Spine e prese alimentazione AC

SPINA IEC TRIPOLARE 4.8MM CON INTERRUTTORE E PORTA FUSIBILE

PRESA+INT+PF JR101-1FRS-G-02 *

Codice Adimpex: **GI005001-R**

P/N: **JR-101-1FRS-G-02**

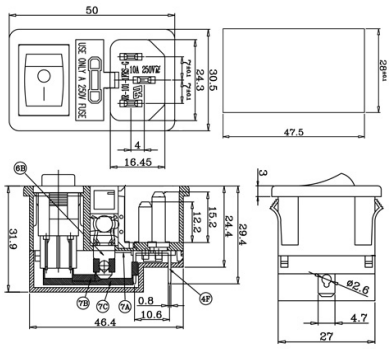

Caratteristiche Tecniche:

FASTON/Terminale:	4,8mm
Configurazione spine e prese:	Con portafusibile ed interruttore
Tipologia:	IEC tripolare
Montaggio:	Incasso (SNAP-IN)
Gamma:	Spina con presa da pannello
Spessore pannello (mm):	Universale

Via Adriatica 17/C
60022 Castelfidardo (AN)
Tel. 071721091
Fax. 0717210922
Web: www.adimpex.it
Email: info@adimpex.it