Induttori e toroidi

SERIE DRH127 470UH 0.77A

IND. SMD DRH127-471M 470uH 0.77A

Codice Adimpex: **FJA46147CO**

P/N: **DRH127NP-471M**

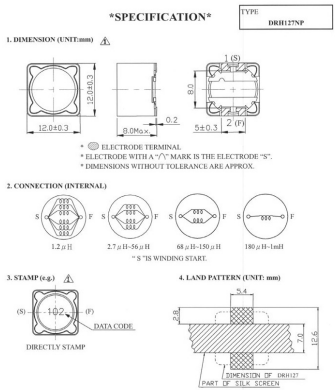

Caratteristiche Tecniche:

Dimensione (mm):	12x12 H8
L (uH):	470
Tipologia:	Induttori SMD
Schermatura:	SI

Via Adriatica 17/C
60022 Castelfidardo (AN)
Tel. 071721091
Fax. 0717210922
Web: www.adimpex.it
Email: info@adimpex.it