Induttori e toroidi

SERIE DRH127 5UH 6.88A

IND. SMD DRH127-5R0M 5uH 6.88A

Codice Adimpex: **FJA46.50CO**

P/N: **DRH127NP-5R0M**

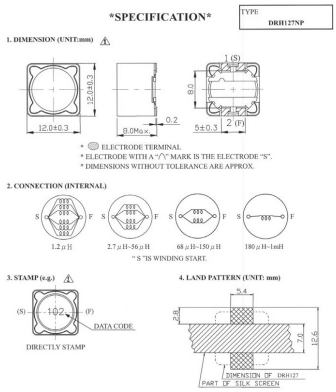

Caratteristiche Tecniche:

Dimensione (mm):	12x12 H8
L (uH):	5
Tipologia:	Induttori SMD
Schermatura:	SI