Induttori e toroidi

SERIE DBS187C 330UH 0.75A

IND. SMD DBS187C-331M 330uH 0.75A

Codice Adimpex: **FJ128133CO**

P/N: **DBS187C-331M**

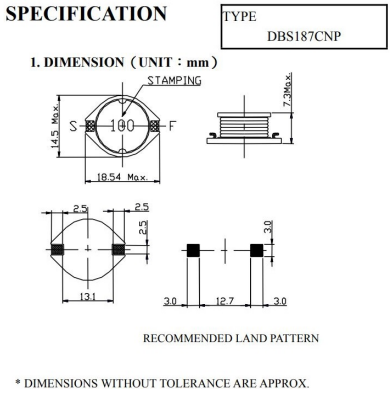

Caratteristiche Tecniche:

Dimensione (mm):	18.5x14.5 H7.11
L (uH):	330
Tipologia:	Induttori SMD
Schermatura:	NO

Via Adriatica 17/C
60022 Castelfidardo (AN)
Tel. 071721091
Fax. 0717210922
Web: www.adimpex.it
Email: info@adimpex.it