COMPONENTI ELETTRONICI

Via Adriatica 17/c 60022 Castelfidardo (AN)
tel.071721091 fax 0717210922
P.IVA 00207600420
email: info@adimpex.it

INDUTTORI DI POTENZA IN SMD

Serie YC1206T

Codice Adimpex: **FJ128047-R**

IND.SMD YC1206T-470M 47uH2.6A*

Serie:*YC1206T*

p/n:*YC1206T-470MS 47uH*

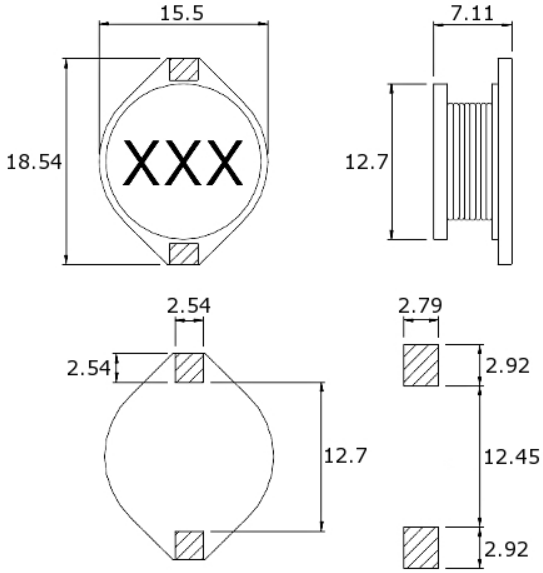

Codice Adimpex	L (µH)±20%	DCR (Ω) max.	Irms (A) max.	Codice Adimpex	L (µH)±20%	DCR (Ω) max.	Irms (A) max.
FJ128.10	1.0	0.009	8.60	**FJ128056**	56	0.120	2.40
FJ128.15	1.5	0.010	8.00	**FJ128068**	68	0.130	2.30
FJ128.22	2.2	0.014	7.10	**FJ128082**	82	0.200	2.00
FJ128.33	3.3	0.018	6.20	**FJ128110**	100	0.190	1.80
FJ128.47	4.7	0.019	5.80	**FJ128115**	150	0.250	1.50
FJ128.56	5.6	0.020	5.30	**FJ128122**	220	0.380	1.20
FJ128010	10	0.031	4.30	**FJ128133**	330	0.560	1.00
FJ128012	12	0.032	4.00	**FJ128147**	470	0.850	0.82
FJ128015	15	0.036	4.00	**FJ128168**	680	1.100	0.72
FJ128022	22	0.047	3.50	**FJ128182**	820	1.500	0.68
FJ128033	33	0.066	3.00	**FJ128210**	1000	1.800	0.56
FJ128047	47	0.086	2.60				

Irms: valore della corrente in corrispondenza di un aumento di temperatura di 40°C