COMPONENTI ELETTRONICI

Via Adriatica 17/c 60022 Castelfidardo (AN)
tel.071721091 fax 0717210922
P.IVA 00207600420
email: info@adimpex.it

INDUTTORI DI BLOCCO RADIALI

Serie CW78

Codice Adimpex: **FH078027-R**

IND RAD CW78-270KNP 27uH 2000mA

p/n:*CW78NP-270K*

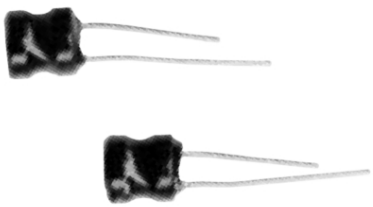

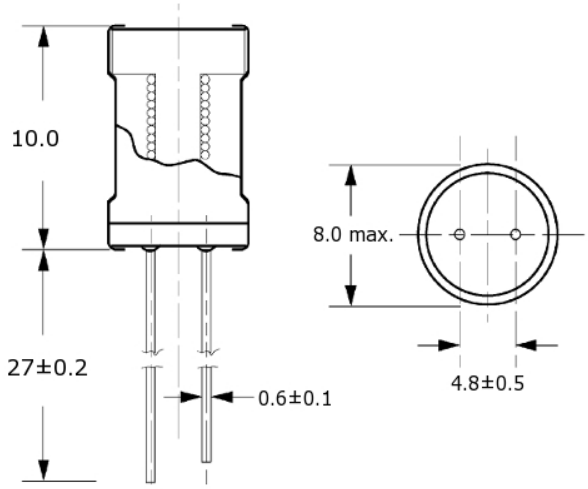

Codice Adimpex	L (µH)	DCR (Ω)max.	DCI (mA)max.	Codice Adimpex	L (µH)	DCR (Ω)max.	DCI (mA)max.	Codice Adimpex	L (µH)	DCR (Ω)max.	DCI (mA)max.
FH078.12	1.2	0.010	7600	**FH078056**	56	0.19	1400	**FH078222**	2200	5.90	190
FH078.15	1.5	0.011	7500	**FH078068**	68	0.23	1200	**FH078227**	2700	6.70	180
FH078.22	2.2	0.012	7400	**FH078082**	82	0.26	1150	**FH078233**	3300	7.70	160
FH078.27	2.7	0.013	6400	**FH078110**	100	0.30	960	**FH078239**	3900	8.60	140
FH078.33	3.3	0.016	5800	**FH078112**	120	0.34	880	**FH078247**	4700	13.0	130
FH078.39	3.9	0.019	4700	**FH078115**	150	0.39	800	**FH078256**	5600	14.5	120
FH078.47	4.7	0.022	4600	**FH078118**	180	0.50	740	**FH078268**	6800	16.7	110
FH078.56	5.6	0.024	4200	**FH078122**	220	0.57	660	**FH078282**	8200	22.0	100
FH078.68	6.8	0.030	3800	**FH078127**	270	0.67	590	**FH078310**	10000	30.0	88
FH078.82	8.2	0.031	3600	**FH078133**	330	0.84	540	**FH078312**	12000	34.0	80
FH078010	10	0.042	3300	**FH078139**	390	0.94	500	**FH078315**	15000	40.0	72
FH078012	12	0.052	3000	**FH078147**	470	1.10	460	**FH078318**	18000	45.0	64
FH078015	15	0.061	2600	**FH078156**	560	1.30	400	**FH078322**	22000	61.0	56
FH078018	18	0.076	2400	**FH078168**	680	1.50	370	**FH078327**	27000	70.0	50
FH078022	22	0.083	2300	**FH078182**	820	1.90	340	**FH078333**	33000	95.0	45
FH078027	27	0.100	2000	**FH078210**	1000	2.20	300	**FH078339**	39000	107	40
FH078033	33	0.120	1800	**FH078212**	1200	3.10	260	**FH078347**	47000	120	35
FH078039	39	0.130	1600	**FH078215**	1500	3.50	240				
FH078047	47	0.170	1500	**FH078218**	1800	3.90	220				

Tolleranza: *± 20% (M) - 1.2 ≤ L ≤ 8.2*
± 10% (K) - L ≥ 10

CARATTERISTICHE

- Core: ferrite
- Filo: rame smaltato
- Terminali: rame stagnato
- Rivestimento: guaina termorestringente
- DCI max.: valore per cui si ha una riduzione del 10% dell'induttanza

FEATURES

- *Core: ferrite*
- *Wire: polyurethane enameled copper wire*
- *Lead wire: soldered copper wire*
- *Tube: shrinkable tube*
- *DCI max.: value when the inductance decreases of 10%*