COMPONENTI ELETTRONICI

Via Adriatica 17/c 60022 Castelfidardo (AN)
tel.071721091 fax 0717210922
P.IVA 00207600420
email: info@adimpex.it

Serie LS

Codice Adimpex: **CBC1H310CH**

COND.LS 85 10.000uF 50V 25X50

p/n:*LS-103M1H-A2550*

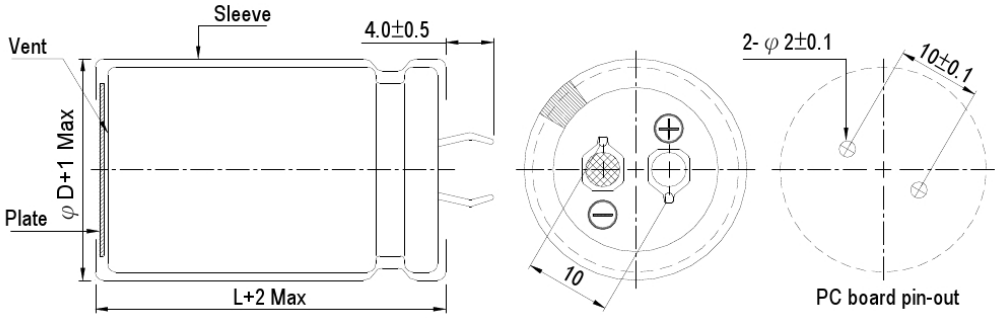

Codice Adimpex			
serie	tensione	capacità	dimensioni
CBC	**VV**	**XYY**	**ZZ**

YY: cifre significative
X: numero di zeri dopo le due cifre significative
VV e ZZ: consultare le tabelle seguenti
Esempio: condensatore 16V 8200µF 20ø x 25L - codice CBC1C282AC

Tensione (V)
Tensione nominale espressa tramite un codice di due cifre.

Valore (V)	16	25	35	50	63	80	100	160	200	250	350	400	420	450	500
Codice	**1C**	**1E**	**1V**	**1H**	**1J**	**1K**	**2A**	**2C**	**2D**	**2E**	**2V**	**2G**	**2P**	**2W**	**2H**

Dimensioni (mm)
Le prime due cifre indicano il diametro, le ultime due l'altezza. Tutte le dimensioni sono espresse in mm.

ø D x L	20 x 20	20 x 25	20 x 30	20 x 35	20 x 40	20 x 45	22 x 20	22 x 25	22 x 30	22 x 35	22 x 40	22 x 45	22 x 50	22 x 55	25 x 20
Codice	**AA**	**AC**	**AD**	**AE**	**AF**	**AG**	**BA**	**BC**	**BD**	**BE**	**BF**	**BG**	**BH**	**BK**	**CA**
ø D x L	25 x 25	25 x 30	25 x 35	25 x 40	25 x 45	25 x 50	25 x 55	25 x 60	30 x 20	30 x 25	30 x 30	30 x 35	30 x 40	30 x 45	30 x 50
Codice	**CC**	**CD**	**CE**	**CF**	**CG**	**CH**	**CK**	**CL**	**DA**	**DC**	**DD**	**DE**	**DF**	**DG**	**DH**
ø D x L	30 x 55	30 x 60	35 x 20	35 x 25	35 x 30	35 x 35	35 x 40	35 x 45	35 x 50	35 x 55	35 x 60	35 x 65	35 x 70	35 x 80	35 x 90
Codice	**DK**	**DL**	**EA**	**EC**	**ED**	**EE**	**EF**	**EG**	**EH**	**EK**	**EL**	**EM**	**EN**	**EP**	**ER**
ø D x L	35 x 100	40 x 25	40 x 35	40 x 40	40 x 45	40 x 50	40 x 55	40 x 60	40 x 65	40 x 70	40 x 75	40 x 80	40 x 85	40 x 90	40 x 100
Codice	**ET**	**FC**	**FE**	**FF**	**FG**	**FH**	**FK**	**FL**	**FM**	**FN**	**FO**	**FP**	**FQ**	**FR**	**FT**
ø D x L	45 x 90														
Codice	**GR**														