ADIMPEX
COMPONENTI ELETTRONICI

Potenziometri rotativi

A SALDARE Ø17MM SERIE RV16 CON ALBERINO SLOTTED TYPE 100KΩ

POT RV16AF-10-15S-A100K |C **

Codice Adimpex: **BQ950263-R**

P/N: **RV16AF-10-15S-A100K**

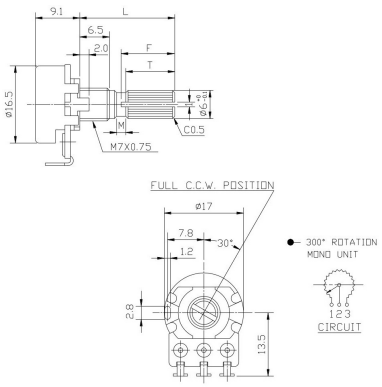

Caratteristiche Tecniche:

Resistenza (Ohm):	100K
Lunghezza (L):	15mm
Tipo curva:	A logaritmo (300°)
Corpo/Alberino:	Metallico/Metallico
Center Click:	No
Switch:	No
Tipologia:	Ø17 (RV16A)
Montaggio:	Pannello a saldare
Tipo alberino:	S (Slotted type)
Corpo filettato:	SI
Nr. unità:	Singola

Via Adriatica 17/C
60022 Castelfidardo (AN)
Tel. 071721091
Fax. 0717210922
Web: www.adimpex.it
Email: info@adimpex.it