ADIMPEX
COMPONENTI ELETTRONICI

Potenziometri rotativi

VERTICALE Ø17MM SERIE RV16 CON ALBERINO ROUND TYPE 100KΩ

POT RV16AF-41-15R-A100K-3 |C **

Codice Adimpex: **BQ950230-R**

P/N: **RV16AF-41-15R-A100K-3**

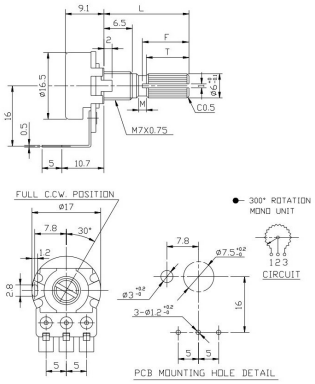

Caratteristiche Tecniche:

Resistenza (Ohm):	100K
Lunghezza (L):	15mm
Tipo curva:	A logaritmo (300°)
Corpo/Alberino:	Metallico/Metallico
Center Click:	No
Switch:	No
Tipologia:	Ø17 (RV16A)
Tipo alberino:	R (Round type)
Corpo filettato:	SI
Nr. unità:	Singola
Montaggio:	Verticale da C.S.

Via Adriatica 17/C
60022 Castelfidardo (AN)
Tel. 071721091
Fax. 0717210922
Web: www.adimpex.it
Email: info@adimpex.it