Potenziometri rotativi

A SALDARE Ø17MM SERIE RV16 CON ALBERINO 18 TEETH TYPE 50KΩ

POT RV16AF-10B6-20K-B50K |C **

Codice Adimpex: **BQ950193-R**

P/N: **RV16AF-10B6-20K-B50K**

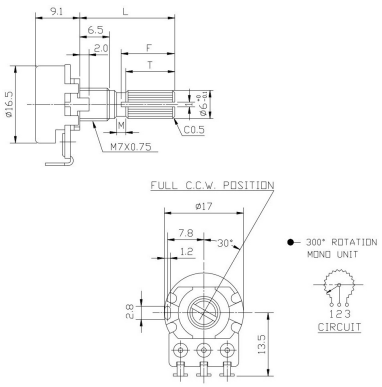

Caratteristiche Tecniche:

Lunghezza (L):	20mm
Resistenza (Ohm):	50K
Tipo curva:	B lineare (300°)
Tipo alberino:	K (18 Teeth type)
Corpo/Alberino:	Metallico/Metallico
Center Click:	No
Switch:	No
Tipologia:	Ø17 (RV16A)
Montaggio:	Pannello a saldare
Corpo filettato:	SI
Nr. unità:	Singola

Via Adriatica 17/C
60022 Castelfidardo (AN)
Tel. 071721091
Fax. 0717210922
Web: www.adimpex.it
Email: info@adimpex.it