ADIMPEX
COMPONENTI ELETTRONICI

Potenziometri rotativi

**ORIZZONTALE SERIE RV110 CON ALBERINO TIPO A 50KΩ**

POT RV110-F-20E1-15A-A50K

Codice Adimpex: **BQ950088-R**

P/N: **RV110F-20E1-15A-A50K**

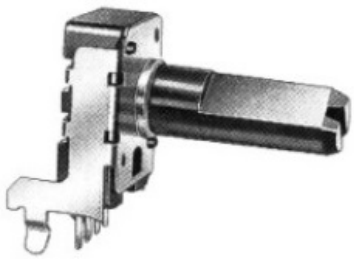

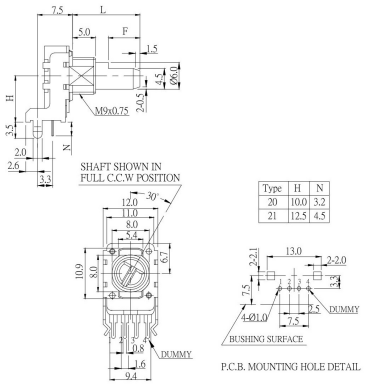


## Caratteristiche Tecniche:

| | |
|---|---|
| Tipologia: | 12x13.4 (RV110) |
| Lunghezza (L): | 15mm |
| Resistenza (Ohm): | 50K |
| Tipo alberino: | A (Flat plastic type) |
| Tipo curva: | A logaritmo (300°) |
| Corpo/Alberino: | Metallico/Plastico |
| Center Click: | No |
| Switch: | No |
| Montaggio: | Orizzontale da C.S. |
| Corpo filettato: | SI |
| Nr. unità: | Singola |

Via Adriatica 17/C
60022 Castelfidardo (AN)
Tel. 071721091
Fax. 0717210922
Web: www.adimpex.it
Email: info@adimpex.it