ADIMPEX
COMPONENTI ELETTRONICI

Potenziometri rotativi

**ORIZZONTALE SERIE RV110 CON ALBERINO TIPO A 250KΩ**

POT RV110-F-20E1-15A-B250K |C **

Codice Adimpex: **BQ950082-R**

P/N: **RV110F-20E1-15A-B250K**

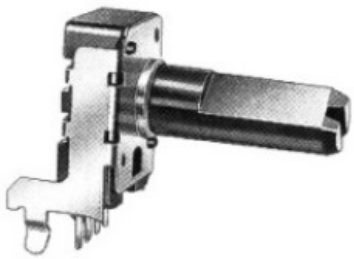

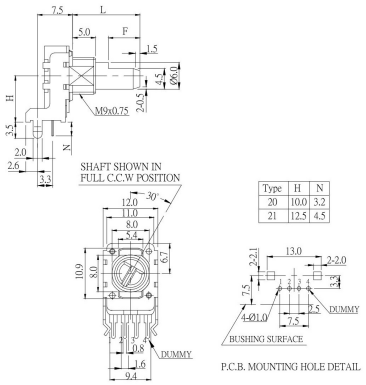


| Type | H | N |
|---|---|---|
| 20 | 10.0 | 3.2 |
| 21 | 12.5 | 4.5 |

## Caratteristiche Tecniche:

| | |
|---|---|
| Tipologia: | 12x13.4 (RV110) |
| Lunghezza (L): | 15mm |
| Resistenza (Ohm): | 250K |
| Tipo alberino: | A (Flat plastic type) |
| Tipo curva: | B lineare (300°) |
| Corpo/Alberino: | Metallico/Plastico |
| Center Click: | No |
| Switch: | No |
| Montaggio: | Orizzontale da C.S. |
| Corpo filettato: | SI |
| Nr. unità: | Singola |

Via Adriatica 17/C
60022 Castelfidardo (AN)
Tel. 071721091
Fax. 0717210922
Web: www.adimpex.it
Email: info@adimpex.it