ADIMPEX
COMPONENTI ELETTRONICI

Potenziometri rotativi

ORIZZONTALE SERIE RV110 CON ALBERINO TIPO A 25KΩ

POT RV110-F-20E1-15A-B25K |C **

Codice Adimpex: **BQ950081-R**

P/N: **RV110F-20E1-15A-B25K**

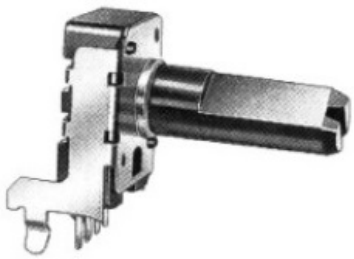

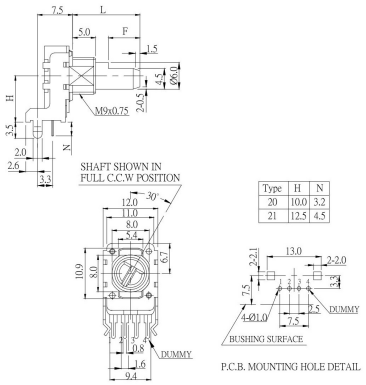

Caratteristiche Tecniche:

Tipologia:	12x13.4 (RV110)
Lunghezza (L):	15mm
Resistenza (Ohm):	25K
Tipo alberino:	A (Flat plastic type)
Tipo curva:	B lineare (300°)
Corpo/Alberino:	Metallico/Plastico
Center Click:	No
Switch:	No
Montaggio:	Orizzontale da C.S.
Corpo filettato:	SI
Nr. unità:	Singola

Via Adriatica 17/C
60022 Castelfidardo (AN)
Tel. 071721091
Fax. 0717210922
Web: www.adimpex.it
Email: info@adimpex.it