Slides

**CURSORE MONO T20 CON LEVA TIPO DA 10KΩ CON DUST COVER E CENTER CLICK**

POT RA3044F-20-10DA-B10K-01 DC

Codice Adimpex: **BQ365360-R**

P/N: **RA3044F-20-10DA-B10K-01**

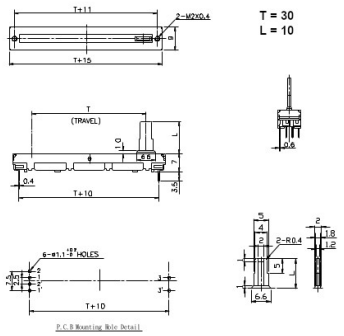


## Caratteristiche Tecniche:

| | |
|---|---|
| L Leva (mm): | 15 |
| L Corsa (mm): | 20 (T20) |
| Tipo curva: | B lineare |
| Dust cover: | Dust cover 1 |
| Corpo/leva: | Metallico/Plastica |
| Nr. unità: | Mono |
| Center Click: | Si |
| Tipologia: | Slide |

Via Adriatica 17/C
60022 Castelfidardo (AN)
Tel. 071721091
Fax. 0717210922
Web: www.adimpex.it
Email: info@adimpex.it