COMPONENTI ELETTRONICI

Via Adriatica 17/c 60022 Castelfidardo (AN)
tel.071721091 fax 0717210922
P.IVA 00207600420
email: info@adimpex.it

POTENZIOMETRO A CURSORE A BASSO PROFILO SERIE RAXX21F-202 E RAXX22F-202

Potenziometro a cursore mono T60

Codice Adimpex: **BQ160421-R**

POT RA6021F-202-15C1 B10K DC

Serie:*RA6021F-202*

p/n:*RA6021F-202-15C1-*

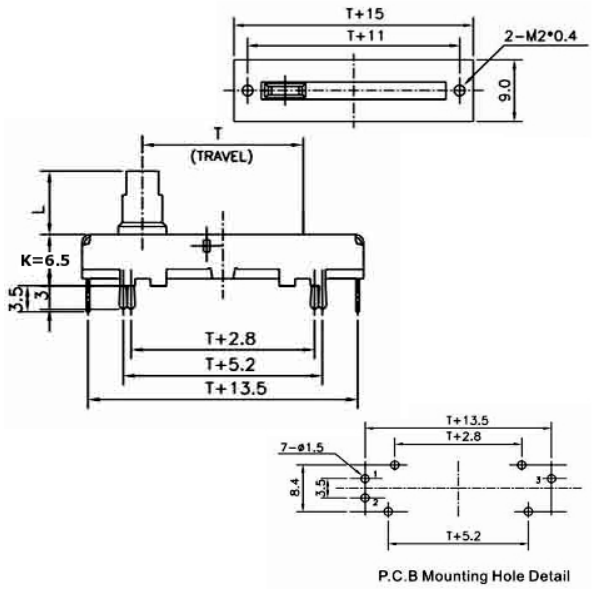

Codice Adimpex	Valore	L	Tipo leva	Curva
BQ160421	10K	15	C1	B LIN
BQ160422	20K	15	C1	B LIN
BQ160425	50K	15	C1	B LIN
BQ160430	100K	15	C1	B LIN
BQ160410	10K	15	C1	A LOG
BQ160412	20K	15	C1	A LOG
BQ160413	50K	15	C1	A LOG
BQ160414	100K	15	C1	A LOG

CARATTERISTICHE

- Valori resistivi: 1KΩ ÷ 1MΩ
- Tolleranza: ±20%
- Forza di scorrimento: 30÷250 gf*cm
- Forza di arresto: 5 kg/60sec (punto a 5mm dalla superfice di montaggio)
- Oscillazione leva: 2x(2xL)/20 mm max. (L=lunghezza leva)
- Vita operativa (cicli): 15000
- Click: centrale (su richiesta)
- Forza di ritenzione del click: 20÷200 gf*cm
- Resistenza d'isolamento: > 100MΩ a 250V DC
- Rigidità dielettrica: 300V AC per 1 minuto

FEATURES

- *Standard resistance values: 1KΩ ÷ 1MΩ*
- *Tollerance: ±20%*
- *Operating force: 30÷250 gf*cm*
- *Lever stop strenght: 5 kg/60sec (5mm point from mounting surface)*
- *Lever wobble: 2x(2xL)/20 mm max. (L=lever lenght)*
- *Sliding life (cycles): 15000*
- *Click detent: center (on demand)*
- *Click slip-out force: 20÷200 gf*cm*
- *Insultation resistance: > 100MΩ at 250V DC*
- *Withstanding voltage: 300V AC for 1 minute*