ADIMPEX
COMPONENTI ELETTRONICI

Potenziometri rotativi

ORIZZONTALE QUADRUPLO SERIE RD90 CON ALBERINO 18 TEETH TYPE 50KΩ

POT RD904F-20 15KQ C50Kx4 **

Codice Adimpex: **BP842030-R**

P/N: **RD904F-20-15K-C50K**

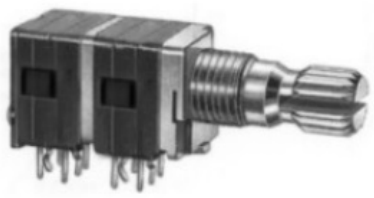

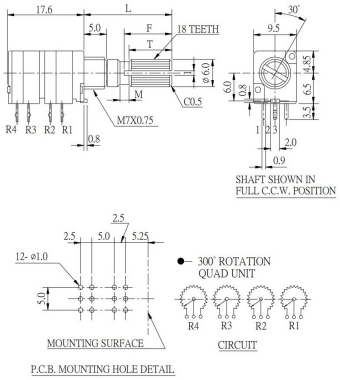

Caratteristiche Tecniche:

Lunghezza (L):	15mm
Resistenza (Ohm):	50K
Tipologia:	9.5x12 (RD90)
Tipo curva:	C antilog (300°)
Tipo alberino:	K (18 Teeth type)
Corpo/Alberino:	Metallico/Metallico
Center Click:	No
Switch:	No
Montaggio:	Orizzontale da C.S.
Nr. unità:	Quadrupla
Corpo filettato:	SI

Via Adriatica 17/C
60022 Castelfidardo (AN)
Tel. 071721091
Fax. 0717210922
Web: www.adimpex.it
Email: info@adimpex.it