ADIMPEX
COMPONENTI ELETTRONICI

Potenziometri rotativi

**ORIZZONTALE Ø17MM SERIE RV16 CON ALBERINO FLAT TYPE 2KΩ**

POT RV16A-F-20-15F A2K-3 **

Codice Adimpex: **BP755805-R**

P/N: **RV16AF-20-15F-A2K-3**

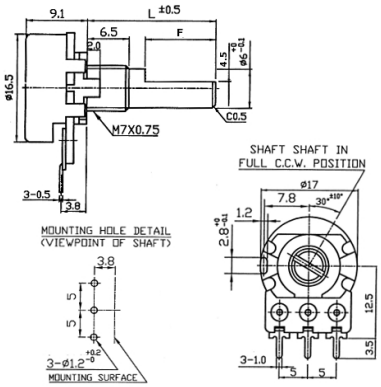


## Caratteristiche Tecniche:

| | |
|---|---|
| Lunghezza (L): | 15mm |
| Resistenza (Ohm): | 2K |
| Tipo curva: | A logaritmo (300°) |
| Tipo alberino: | F (Flat type) |
| Corpo/Alberino: | Metallico/Metallico |
| Center Click: | No |
| Switch: | No |
| Tipologia: | Ø17 (RV16A) |
| Montaggio: | Orizzontale da C.S. |
| Corpo filettato: | SI |
| Nr. unità: | Singola |

Via Adriatica 17/C
60022 Castelfidardo (AN)
Tel. 071721091
Fax. 0717210922
Web: www.adimpex.it
Email: info@adimpex.it