ADIMPEX
COMPONENTI ELETTRONICI

Potenziometri rotativi

ORIZZONTALE DOPPIO Ø17MM SERIE RV16A CON ALBERINO 18 TEETH TYPE 10KΩ

POT RV16A01-F-20 15KQ B10Kx2

Codice Adimpex: **BP060010-R**

P/N: **RV16A01F-20-15K-B10K-3**

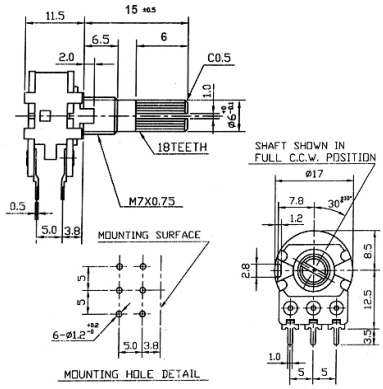

Caratteristiche Tecniche:

Resistenza (Ohm):	10K
Lunghezza (L):	15mm
Tipo curva:	B lineare (300°)
Nr. unità:	Doppia
Tipo alberino:	K (18 Teeth type)
Corpo/Alberino:	Metallico/Metallico
Center Click:	No
Switch:	No
Tipologia:	Ø17 (RV16A)
Montaggio:	Orizzontale da C.S.
Corpo filettato:	SI

Via Adriatica 17/C
60022 Castelfidardo (AN)
Tel. 071721091
Fax. 0717210922
Web: www.adimpex.it
Email: info@adimpex.it