ADIMPEX
COMPONENTI ELETTRONICI

Potenziometri rotativi

ORIZZONTALE Ø17MM SERIE RV16A CON ALBERINO 18 TEETH TYPE 100KΩ

POT RV16A-F-20 25KQ A100K

Codice Adimpex: **BP003120-R**

P/N: **RV16AF-20-25K-A100K-3**

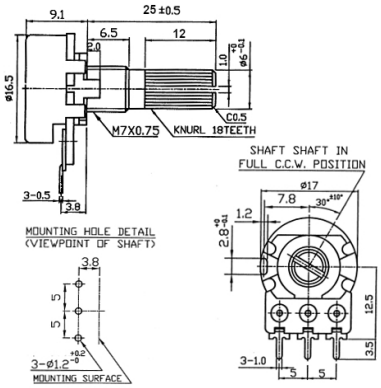

Caratteristiche Tecniche:

Resistenza (Ohm):	100K
Lunghezza (L):	25mm
Tipo curva:	A logaritmo (300°)
Tipo alberino:	K (18 Teeth type)
Corpo/Alberino:	Metallico/Metallico
Center Click:	No
Switch:	No
Tipologia:	Ø17 (RV16A)
Montaggio:	Orizzontale da C.S.
Corpo filettato:	SI
Nr. unità:	Singola

Via Adriatica 17/C
60022 Castelfidardo (AN)
Tel. 071721091
Fax. 0717210922
Web: www.adimpex.it
Email: info@adimpex.it