Potenziometri rotativi

VERTICALE SERIE RV09 CON ALBERINO FLAT TYPE 10KΩ

POT RV09BF-40E1 21.5F C10K

Codice Adimpex: **BN016290-R**

P/N: **RV09BF-40E1-21.5F-C10K**

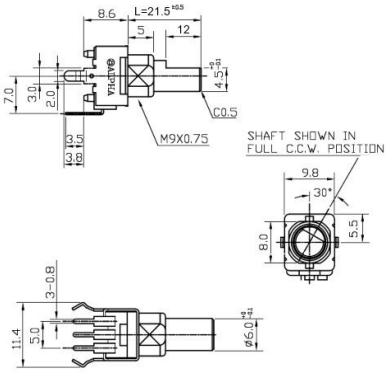

Caratteristiche Tecniche:

Resistenza (Ohm):	10K
Lunghezza (L):	21.5mm
Tipologia:	9.8x11 (RV09)
Tipo curva:	C antilog (300°)
Tipo alberino:	F (Flat type)
Corpo/Alberino:	Metallico/Metallico
Center Click:	No
Switch:	No
Corpo filettato:	SI
Nr. unità:	Singola
Montaggio:	Verticale da C.S.

Via Adriatica 17/C
60022 Castelfidardo (AN)
Tel. 071721091
Fax. 0717210922
Web: www.adimpex.it
Email: info@adimpex.it