ADIMPEX
COMPONENTI ELETTRONICI

Potenziometri rotativi

VERTICALE SERIE RV09 CON ALBERINO B TYPE 10KΩ

POT RV09ACF-40 20B B10K

Codice Adimpex: **BN009410-R**

P/N: **RV09ACF-40-20B-B10K**

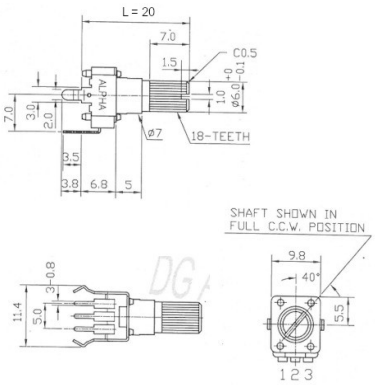

Caratteristiche Tecniche:

Resistenza (Ohm):	10K
Lunghezza (L):	20mm
Tipologia:	9.8x11 (RV09)
Tipo alberino:	B (18 Teeth plastic type)
Tipo curva:	B lineare (300°)
Corpo/Alberino:	Metallico/Plastico
Center Click:	No
Switch:	No
Corpo filettato:	NO
Nr. unità:	Singola
Montaggio:	Verticale da C.S.

Via Adriatica 17/C
60022 Castelfidardo (AN)
Tel. 071721091
Fax. 0717210922
Web: www.adimpex.it
Email: info@adimpex.it