Interruttori a slitta

SLIDE PTH ORIZZONTALE 2P-3T 200±100GR. SCHERMATO

INTER SLID.SV71030F-0203-9T-NP **

Codice Adimpex: **BL410230-R**

P/N: **SV71030F-0203-9T-NP**

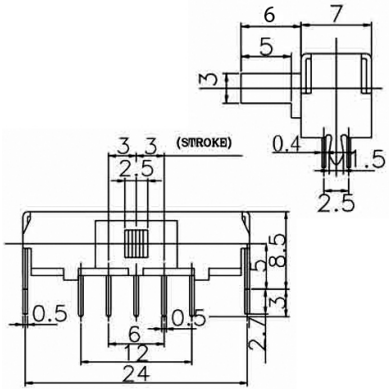

Caratteristiche Tecniche:

Forza di attuazione (gr):	200±100
Dimensione slide (mm):	24x8.5 H13
Circuito:	2P-3T
Passo:	3 mm
Orientamento:	Orizzontale
Montaggio:	PTH
Schermatura:	SI

Via Adriatica 17/C
60022 Castelfidardo (AN)
Tel. 071721091
Fax. 0717210922
Web: www.adimpex.it
Email: info@adimpex.it