Commutatori rotativi

COMMUTATORE DA C.S. VERTICALE CON ALBERINO PLASTICO TIPO F, 6 POSIZIONI

INTER SR1712F-0106-15FOA-N9-N

Codice Adimpex: **BH021006-R**

P/N: **SR1712F0106-15FOAN9N**

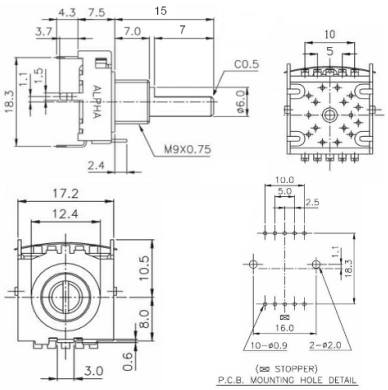

Caratteristiche Tecniche:

Nr. poli:	1
Lunghezza (L):	15mm
Nr. posizioni:	6
Montaggio:	Da C.S.
Tipo alberino:	Plastico tipo F (Flat type)
Orientamento:	Verticale

Via Adriatica 17/C
60022 Castelfidardo (AN)
Tel. 071721091
Fax. 0717210922
Web: www.adimpex.it
Email: info@adimpex.it