Interruttori a slitta

SLIDE PTH VERTICALE 3P-3T PASSO 2.0MM

INTER SLIDE SS-62D02-G10 #

Codice Adimpex: **BD004205-R**

P/N: **SS-62D02-G10 ROHS**

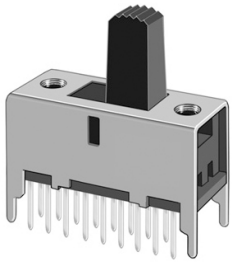

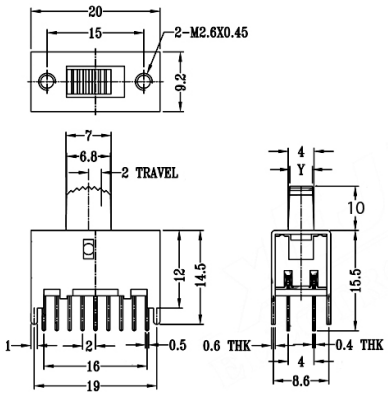

Caratteristiche Tecniche:

Passo:	2 mm
Dimensione slide (mm):	20x9.2 H 14.5
Forza di attuazione (gr):	350±100
Circuito:	6P-2T
Schermatura:	NO
Montaggio:	PTH
Orientamento:	Verticale

Via Adriatica 17/C
60022 Castelfidardo (AN)
Tel. 071721091
Fax. 0717210922
Web: www.adimpex.it
Email: info@adimpex.it