Prese alimentazione DC

PRESA DC DA PANNELLO ANTERIORE PIN Ø2.0 MM

PRESA ALIM.DC pa 2.0 DC-JACK.P2.0-20Z2C

Codice Adimpex: **GN000180AD**

P/N: **DC-JACK.P2.0-20Z2C**

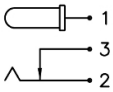

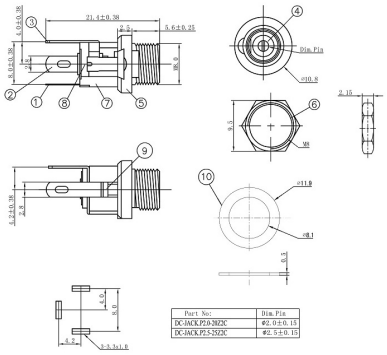

Caratteristiche Tecniche:

Diametro PIN:	2 mm
Montaggio:	A pannello
Fissaggio a pannello:	Anteriore
Orientamento:	Pannello

Via Adriatica 17/C
60022 Castelfidardo (AN)
Tel. 071721091
Fax. 0717210922
Web: www.adimpex.it
Email: info@adimpex.it